副本

內政部（函）

保存年限	
檔號	

速別		密等	
受文者	建築管理組		
發文字號	台(80)內營字第八〇八〇一五八號	發文日期	中華民國八十年七月廿五日
附件	如文		

發文	正本	台北市政府工務局等
位	副本	營建署

擬辦	批示

主旨：檢送建築物昇降設備圖說範例乙份，請查照。

說明：為便業者、設計師、主管機關執行，對昇降設備圖說繪製，有統一規範起見，本部營建署爰於八十年六月廿五日邀請台北市政府工務局、高雄市政府工務局、台灣省政府建設廳、各縣市政府、經濟部加工出口區管理處、交通部高速公路局、新竹科學工業園區管理局、台灣省政府住都局、各國家公園管理處、建築師公會全國聯合會、中華民國升降機安全協會等有關單位共同研訂昇降設備圖說乙種，核屬可行，茲檢送前開圖說及填寫範例請參採辦理。

部長 吳伯雄 出國

政務次長陳孟鈴代行

A 鋼索式昇降機

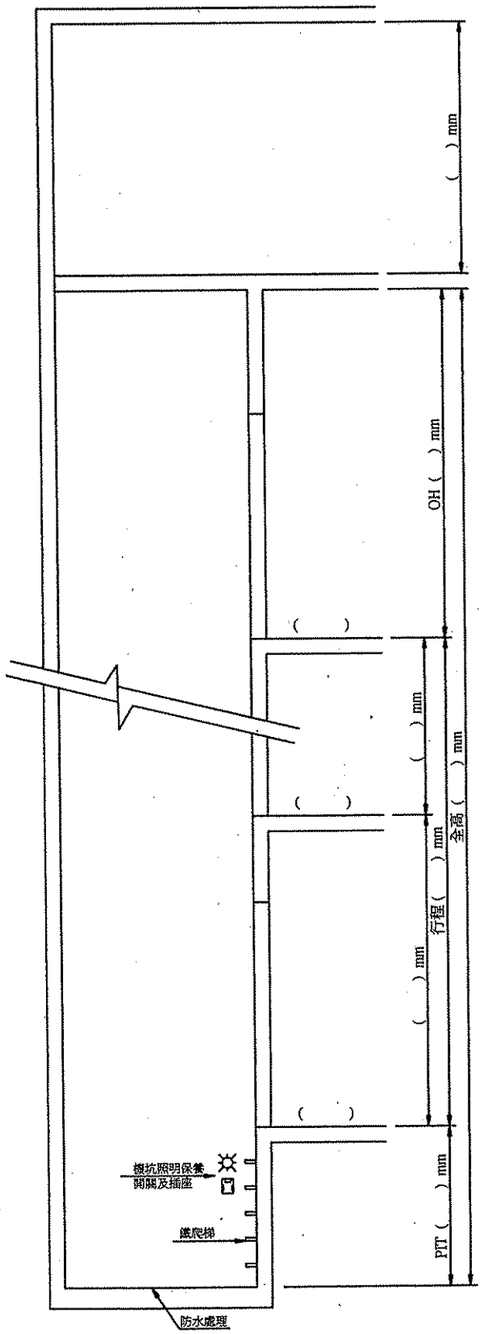

機械室升降路及機坑剖面圖(1/30)

頂部安全距離( )M ≧[ ]M
機房高度( )M ≧[ ]M
機坑深度( )M ≧[ ]M

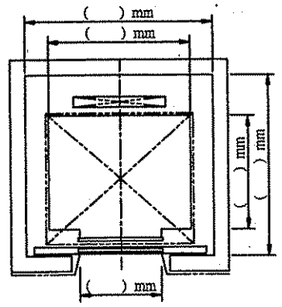

升降路平面圖(1/30)

升降路面積:( )X( )=( )m²

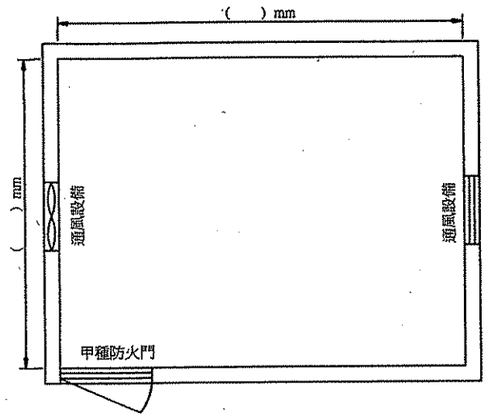

機械室平面圖(1/30)

機械室面積=( )×( )=
( )m²>( )×2=( )m²

電梯規格表	
編號	( ). 號機
型式	鋼索式
用途	( ) 用
額定載重(人數)	( )公斤(人)
額定速度	( ) M/MIN
停止樓數	( ) ( )停
行程	( ) mm
頂部安全距離	[ ] mm以上
機坑深度	[ ] mm以上
車廂內淨尺寸	寬( )mm 深( )mm 高( )mm
緩衝器型式	( )式

樓層高度表	
層名	層高mm
( )	( )
( )	( )
( )	( )
( )	( )
( )	( )
( )	( )
( )	( )
( )	( )
( )	( )
( )	( )
( )	( )
( )	( )
( )	( )
( )	( )
( )	( )
( )	( )
( )	( )
( )	( )
(OH)	( )

升降機設置安全裝置如下:

1.車廂及升降路上所有出入口之門扉如未完全關閉時,無法使車廂升降之裝置.
2.車廂未停止於升降路出入口之正確位置時,非使用鎖匙無法自外面開啓門扉之裝置.
3.操作者放開以人工操作方式運轉之操縱器時,該操縱器需能自動回復車廂停止時之狀態.
4.應在車廂內及車廂上裝置可切斷動力之停止開關.
5.能在車廂超過額定速度但未超過額定1.3倍之前(額定速度在每分鐘45公尺以下之升降機爲每分鐘60公尺),能自動遮斷動力之裝置.
6.車廂之下降速度超過第五項所述之裝置之應作用速度(額定速度在每分鐘45公尺以下之升降機,爲車廂下降速度達到同款列舉之裝置之應作用之速度或超過該速)時,能使車廂之速度在未超過相當於額定速度之1.4倍之前(額定速度在每分鐘45公尺以下之升降機爲每分鐘63公尺),即行自動制止下降之裝置.
7.應設有防止車廂與升降路頂部之底面衝撞之終點極限開關.
8.如車廂或配重於第6項所述之裝置應作用之速度下降衝撞於升降路底部,應設有保護車廂內人員安全之衝擊緩和裝置.
9.捲胴式升降機,應設有捲揚用鋼索過捲或鬆弛時即能自動遮斷動力之裝置.
10.動力切斷後,須有適當裝置以制止電動機及機廂因慣性而斷續運轉.
11.火災時,車廂可管制運轉(設有火災受信總機之建物才需設置).
12.停電時須有能自機廂內與外部連絡之裝置,機廂內地面應有一勒克斯以上之照明裝置.
13.須設有超載警鈴,使機廂門在超載時無法關閉.
14.車廂上需裝置檢查用手動開閉及安全欄杆.
15.鋼索頭填巴氏合金並以雙重螺帽鎖緊並加裝開尾梢固定.(鋼索頭亦得以楔式制止器固定).
16.導軌之承間距不得大於3.6公尺.
17.緊急升降機應設特別呼返裝置.

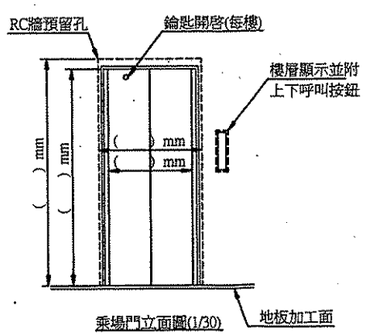

乘場門立面圖(1/30)

出入口門尺寸:
淨寬( )M≧0.7M
淨高( )M≧2.0M

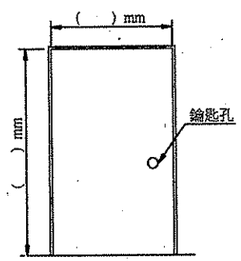

機械室出入口門立面圖(1/30)

機房門尺寸( )M×( )M≧0.7M×1.80M

註:( )爲設計值.[ ]爲法規值

建築執照號碼		主管建築機關承辦員	設計建築師
申請基地			
起造人			
本升降設備圖,由設計建築師簽證負責.			

B 直接油壓式昇降機

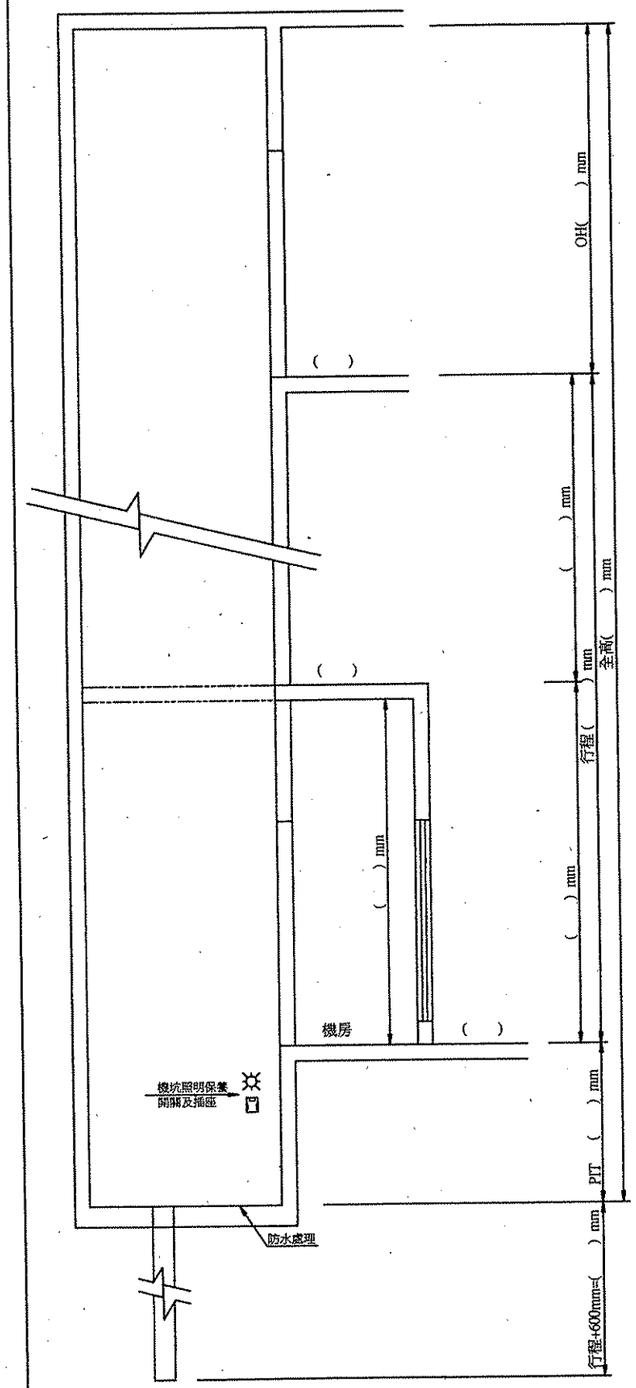

機械室升降路及機坑剖面圖(1/30)

頂部安全距離( )M ≧ 0.60M
機房高度( )M ≧[ ]M
機坑深度( )M ≧[ ]M

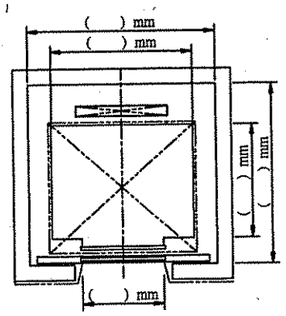

升降路平面圖(1/30)

升降路面積:( )X( )=( )m²

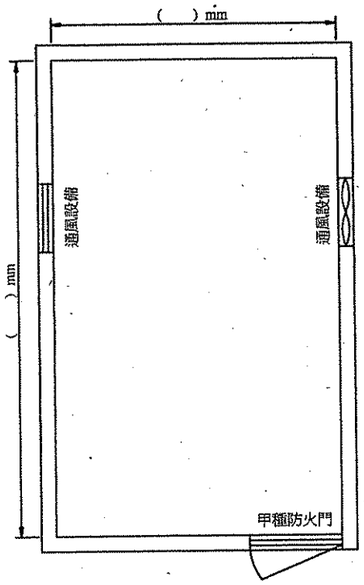

機械室平面圖(1/30)

機械室面積:( )X( )=( )
( )m²>( )x2=( )m²

電梯規格表	
編號	( ) 號機
型式	直接油壓式
用途	( ) 用
額定載重(人數)	( ) 公斤(人)
額定速度	( ) M/MIN
停止樓數	( ) (停)
行程	( ) mm
頂部安全距離	[ ] mm以上
機坑深度	[ ] mm以上
車廂內淨尺寸	寬( )mm 深( )mm 高( )mm
緩衝器型式	彈簧式

升降機設置安全裝置如下:

1.車廂及升降路上所有出入口之門扉如未完全關閉時,無法使車廂升降之裝置.
2.車廂未停止於升降路出入口之正確位置時,非使用鎖匙無法自外面開啓門扉之裝置.
3.操作者放開以人工操作方式運轉之操縱器時,該操縱器需能自動回復車廂停止時之狀態.
4.應在車廂內及車廂上裝置可切斷動力之停止開關.
5.在車廂上升中液壓異常增大現象時,應設有當動作壓力未超過最大使用壓力之125%時能自動開始動作,及使動作壓力不超過最大使用壓力之150%之安全閥.
6.動力消失時,可自動防止因油缸內的油,逆流以致車廂下降裝置.
7.應設有防止車廂與升降路頂部之底面衝撞之終點極限開關.
8.車廂側應設有保護車廂內人員安全之衝撞緩和裝置,在柱塞到達其行程下限時,可以使車廂座落其上.
9.可以防止幫浦電動機空轉的裝置.
10.可防止柱塞與油缸脫離的裝置.
11.火災時,車廂可管制運轉(設有火災受信總機之建物才需設置).
12.停電時須有能自機廂內與外部連絡之裝置,機廂內地面應有一勒克斯以上之照明裝置.
13.須設有超載警鈴,使機廂門在超載時無法關閉.
14.必須設置可調整車廂在停止狀態下自然下降的停車自動水平裝置.
(以停車自動水平面爲準,能在75mm以內修正爲限)
15.鋼索頭塡巴氏合金並以雙重螺帽鎖緊並加裝開尾槍固定.(鋼索頭亦得以楔式制止器固定).
16.導軌之承間距不得大於3.6公尺.
17.緊急升降機應設特別呼返裝置.

樓層高度表	
層名	層高mm
( )	( )
( )	( )
( )	( )
( )	( )
( )	( )
( )	( )
( )	( )
( )	( )
( )	( )
( )	( )
( )	( )
( )	( )
( )	( )
( )	( )
( )	( )
( )	( )
(OH)	( )

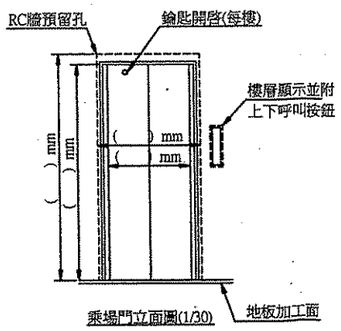

乘場門立面圖(1/30)

出入口門尺寸:
淨寬( )M≧0.7M
淨高( )M≧2.0M

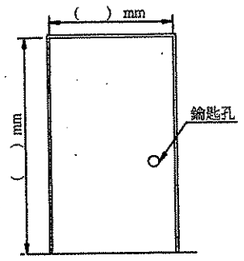

機械室出入口門立面圖(1/30)

機房門尺寸( )Mx( )M≧0.7Mx1.80M

註:( )爲設計值.[ ]爲法規值

建築執照號碼		主管建築機關承辦員	設計建築師
申請基地			
起造人			
本升降設備圖,由設計建築師簽證負責.			

C 間接油壓式昇降機

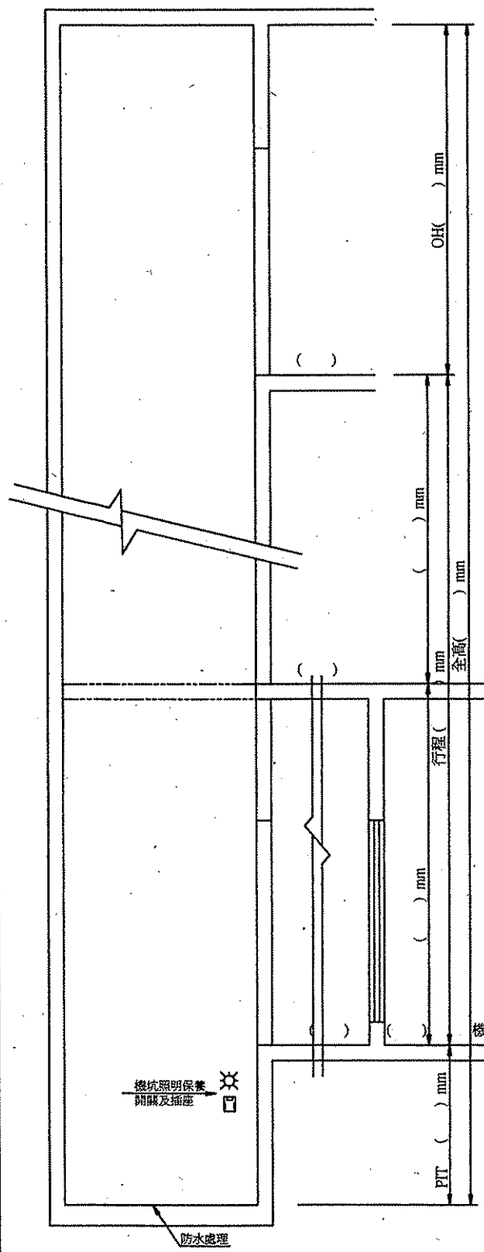

機械室升降路及機坑剖面圖(1/30)

頂部安全距離( )M ≧( )M>[ ]M
機房高度( )M ≧[ ]M
機坑深度( )M ≧[ ]M

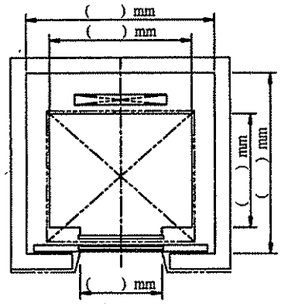

升降路平面圖(1/30)

升降路面積:( )X( )=( )㎡

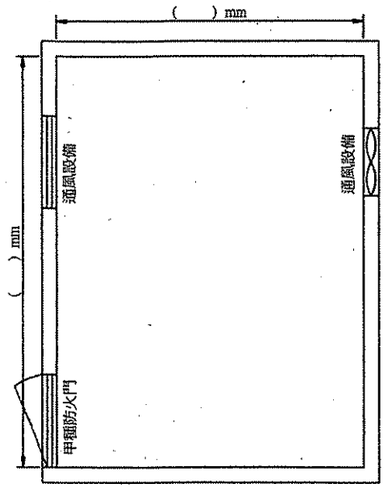

機械室平面圖(1/30)

機械室面積=( )×( )=
( )㎡>( )×2=( )㎡

電梯規格表	
編號	( ) 號機
型式	間接油壓式
用途	( ) 用
額定載重(人數)	( ) 公斤(人)
額定速度	( ) M/MIN
停止樓數	( ) (停)
行程	( ) mm
頂部安全距離	[ ] mm以上
機坑深度	[ ] mm以上
車廂內淨尺寸	寬( )mm 深( )mm 高( )mm
緩衝器型式	彈簧式

升降機設置安全裝置如下:

1.車廂及升降路上所有出入口之門扉如未完全關閉時,無法使車廂升降之裝置.
2.車廂未停止於升降路出入口之正確位置時,非使用鎖匙無法自外面開啓門扉之裝置.
3.操作者放開以人工操作方式運轉之操縱器時,該操縱器需能自動回復車廂停止時之狀態.
4.應在車廂內及車廂上裝置可切斷動力之停止開關.
5.在車廂上升中液壓異常增大現象時,應設有當動作壓力未超過最大使用壓力之125%時能自動開始動作,及使動作壓力不超過最大使用壓力之150%之安全閥.
6.動作消失時,可自動防止因油缸內的油,逆流以致車廂下降裝置.
7.應設有防止車廂與升降路頂部之底面衝撞之終點極限開關.
8.車廂側應設有保護車廂內人員安全之衝撞緩和裝置,在柱塞到達其行程下限前,可以使車廂座落其上.
9.可以防止幫浦電動機空轉的裝置.
10.可以防止柱塞與油缸脫離的裝置.
11.火災時,車廂可管制運轉(設有火災受信總機之建物才需設置).
12.停電時須有能自機廂內與外部連絡之裝置,機廂內地面應有一勒克斯以上之照明裝置.
13.須設有超載警鈴,使機廂門在超載時無法關閉.
14.必須設置可調整車廂在停止狀態下自然下降的停車自動水平裝置.
(以停車自動水平面爲準,能在75mm以內修正爲限)
15.鋼索頭塡巴氏合金並以雙重螺帽鎖緊並加裝開尾梢固定.(鋼索頭亦得以楔式制止器固定).
16.導軌之承間距不得大於3.6公尺.
17.緊急升降機應設特別呼返裝置.

樓層高度表	
層名	層高mm
( )	( )
( )	( )
( )	( )
( )	( )
( )	( )
( )	( )
( )	( )
( )	( )
( )	( )
( )	( )
( )	( )
( )	( )
( )	( )
( )	( )
( )	( )
( )	( )
(OH)	( )

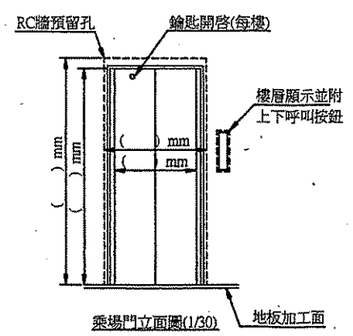

乘場門立面圖(1/30)

出入口門尺寸:
淨寬( )M≧0.7M
淨高( )M≧2.0M

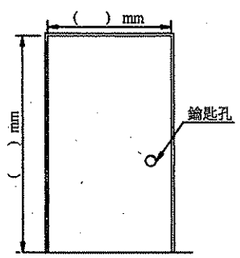

機械室出入口門立面圖(1/30)

機房門尺寸( )M×( )M≧0.7M×1.80M

註:( )爲設計值.[ ]爲法規值

建築執照號碼		主管建築機關承辦員	設計建築師
申請基地			
起造人			
本升降設備圖,由設計建築師裝置負責.			

D 升降階梯

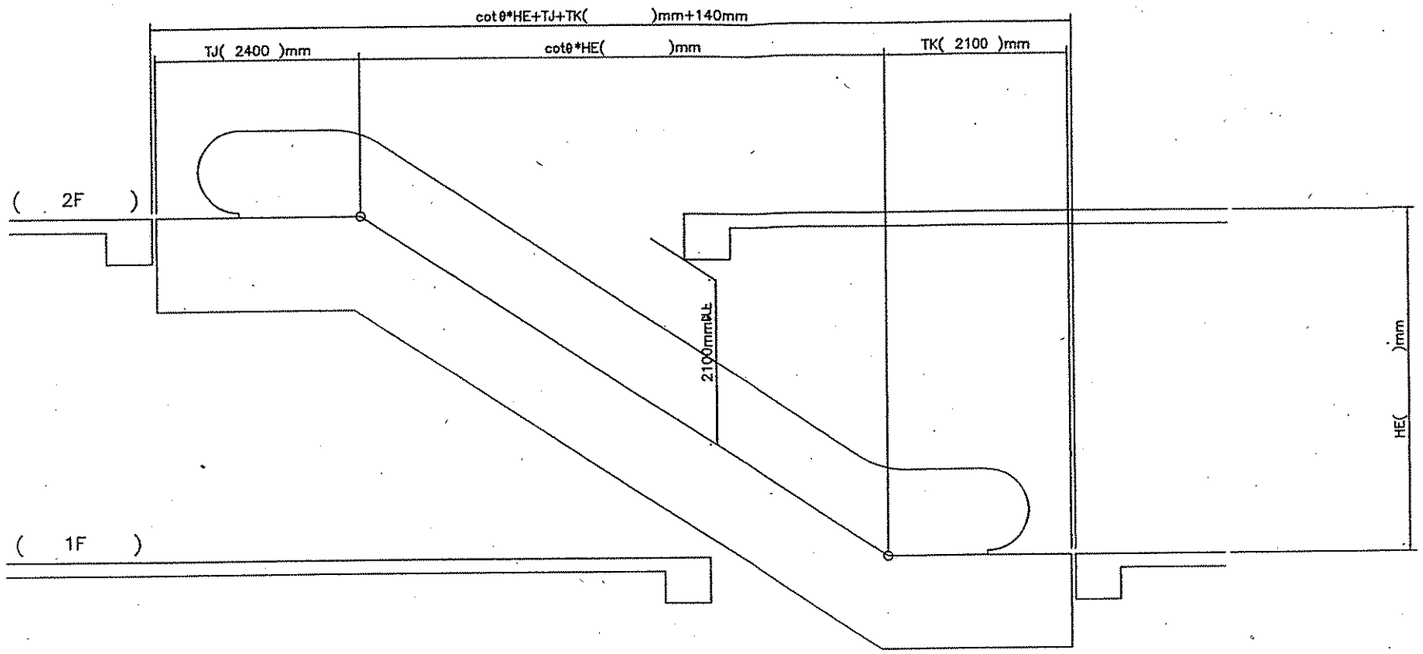

(1−2F)側面圖

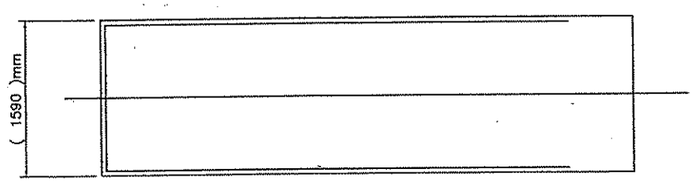

(2F)樓板開孔圖

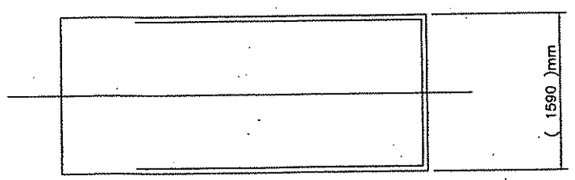

(1F)樓板開孔圖

升降階梯規格表		
編號	(NO,1,2)	號機
速度	(30)	M/MIN
坡度	(35)	度
公稱踏階寬度	(1004)	mm

升降階梯設置安全裝置如下:

1. 在階梯運轉速度已超過設計速度,而尚未超過百分之四十時,能自動即時操作之節速器裝置.
2. 在梯級鏈條發生意外時,能截斷動力來源之自動裝置.
3. 在連繫轉動機與主要轉動軸之鏈條發生意外時,能使主要轉動軸之制動機即時操作之自動裝置.
4. 為意外事件所用之停止開關,該項停止開關,應分別裝置於靠近樓梯上下平臺容易操作之處.

註:( )為設計值,[ ]為法規值

建築執照號碼		主管建築機關承辦員	設計建築師
申請基地			
起造人			
本昇降設備圖, 由設計建築師簽證負責			